SAMSUNG

ПАЙДАЛАНУШЫ НҰСҚАУЛЫҒЫ

Ойын мониторы

C27G5*T* C32G5*T* C34G5*T*

Түсі мен көрінісі өнімге байланысты өзгеруі мүмкін және өнімділікті жақсарту үшін техникалық сипаттарын ескертусіз өзгертуге болады.

Сапасын жақсарту мақсатында бұл нұсқаулықтың мазмұны ескертусіз өзгертілуі мүмкін.

© Samsung

Бұл нұсқаулыққа қатысты авторлық құқықтар Samsung компаниясына тиесілі.

Осы нұсқаулықты Samsung компаниясының рұқсатынсыз бөлшектей немесе толығымен пайдалануға немесе көшіруге болмайды.

Samsung компаниясының иелігінде емес сауда белгілері өздерінің тиісті иелеріне жатады.

Келесі жағдайларда әкімшілік төлемақы алынуы мүмкін:

(а) Техникті үйге шақырсаңыз, бірақ құрылғыдан ешбір ақау табылмаса, (яғни, пайдаланушы нұсқаулығын оқымасаңыз).

(ә) Құрылғыны жөндеу орталығына апарсаңыз, бірақ құрылғыдан ешбір ақау табылмаса, (яғни, пайдаланушы нұсқаулығын оқымасаңыз).

Техник маман үйіңізге келер алдында сіз төлейтін төлемақы мөлшерін хабарлайды.

Мазмұны

Құрылғыны пайдаланудан бұрын

Қауіпсіздік шаралары 4
Электр бөлшектері және қауіпсіздік 4
Орнату 5
Пайдалану 6

Тазалау 8

Құрылғыны пайдалану үшін дене күйіңізді дұрыстаңыз 8

Дайындықтар

Орнату 9
Тұғырды тағу 9
Тұғырды алып тастау 10
Өнімді жылжыту бойынша сақтық шаралары 10
Өнім айналасындағы кеңістікті тексеру 11
Өнімнің еңісін реттеу 11
Ұрлыққа қарсы құлпы 12
Қабырғаға бекіту жинағының сипаттамалары (VESA) 12

Басқару тақтасы 13

Қайнар көз құрылғыны қосу және қолдану

Құрылғыны қоспас бұрын, төменде берілген ақпаратты оқып шығыңыз. 14

Порттар 14

Дербес компьютерді қосу және пайдалану 15
HDMI кабелін пайдаланып байланыс 15
HDMI-DVI кабелі арқылы қосу 15
DP кабелі арқылы қосу 15
Құлақаспапқа немесе құлаққапқа қосу 15
Қуатты қосу 16

Қосылған кабельдерді байлау 16

Ең қолайлы ажыратымдылық орнату 17

HDR10 нұсқасына қолдау көрсететін графикалық карталардың тізімі 17

Menu

Game 18

Picture 22

PBP (Қолдау көрсетілген үлгі: C34G5*T*) 25

OnScreen Display 26

System 26

Support 29

Бағдарламаны орнату

Easy Setting Box 30
Орнату шектеулері және ақаулары 30
Жүйе талаптары 30

Драйвер орнату 30

Ақаулықтарды жою нұсқаулығы

Samsung компаниясының клиенттерге қызмет көрсету орталығына хабарласудан бұрын орындалатын тексерулер 31
Құрылғыны диагностикалау (экран ақаулығы) 31
Ажыратымдылық пен жиілікті тексеру 31
Төмендегілерді тексеріңіз. 31

Сұрақ және жауап 33

Мазмұны

Техникалық сипаттамалары

Жалпы	34
Стандартты сигнал режимінің кестесі	35

Қосымша

Төлем қызметінің міндеттері (Тұтынушыларға арналған баға)	38
Өнім ақауы емес	38
Өнім зақымдануы тұтынушы қатесі нәтижесінде болса	38
Басқалар	38
FreeSync (AMD бейне картасына арналған)	39

01-тарау

Құрылғыны пайдаланудан бұрын

Қауіпсіздік шаралары

Ескерту	Егер нұсқаулар орындалмаса, бұл ауыр немесе өлімге әкелетін жарақатқа алып келуі мүмкін.
Назар аударыңыз	Егер нұсқаулар орындалмаса, бұл жарақат алуға немесе мүліктің зақымдалуына алып келуі мүмкін.

АБАЙЛАҢЫЗ			
ЭЛЕКТР ТОҒЫ СОҒУ ҚАТЕРІ АШУҒА БОЛМАЙДЫ			
АБАЙЛАҢЫЗ: ТОК СОҒУ ҚАУПІН АЗАЙТУ ҮШІН ҚАҚПАҚТЫ (НЕМЕСЕ АРТҚЫ БӨЛІГІН) АЛМАҢЫЗ. ІШІНДЕ ПАЙДАЛАНУШЫ ТАРАПЫНАН ҚЫЗМЕТ КӨРСЕТІЛЕТІН БӨЛШЕКТЕР ЖОҚ. БАРЛЫҚ ТЕХНИКАЛЫҚ ҚЫЗМЕТ КӨРСЕТУ ЖҰМЫСТАРЫН БІЛІКТІ МАМАНДАР ОРЫНДАУЫ ТИІС.			
	Бұл белгіше құрылғының ішінде жоғары кернеу бар екенін көрсетеді. Осы өнімнің ішкі бөлшектеріне қол тигізу қауіпті.		АТ кернеуі: Осы таңба арқылы белгіленетін атаулы кернеу – АТ кернеуі.
	Бұл белгі осы құрылғыны іске пайдалануға және күтіп ұстауға қатысты маңызды нұсқаулар кітапшасының жинаққа кіргенін көрсетеді.		ТТ кернеуі: Осы таңба арқылы белгіленетін атаулы кернеу – ТТ кернеуі.
	II класс өнімі: Бұл таңба құрылғыны жерге тұйықтау (қосу) арқылы қауіпсіз қосылым жасаудың қажет емес екенін білдіреді. Егер мына белгі тоққа қосылатын сымы бар құрылғыңызда болмаса, құрылғыны МІНДЕТТІ ТҮРДЕ жерге қауіпсіз қосу (тұйықтау) керек.		Назар аударыңыз. Пайдалану нұсқаулығын қараңыз: Бұл таңба қауіпсіздікке қатысты толық ақпаратты пайдаланушы нұсқаулығынан қарауды ұсынады.

Электр бөлшектері және қауіпсіздік

Ескерту

- Зақымдалған қуат кабелін немесе ашаны немесе бос розетканы пайдаланбаңыз.
- Бір розеткаға бірнеше құрылғыны қоспаңыз.
- Ашаны ылғал қолмен ұстамаңыз.
- Қуат ашасын берік тұратындай етіп розеткаға толығымен тығыңыз.
- Ашаны жерге жалғанған розеткаға (тек 1-түрдегі изоляцияланған құрылғылар) қосыңыз.
- Қуат сымын қатты күш салып бүкпеңіз немесе тартпаңыз. Қуат кабелін ауыр заттың астында қалдырмаңыз.
- Қуат кабелін немесе құрылғыны жылу көздерінің қасына қоймаңыз.
- Ашаның ұшындағы немесе розеткадағы шаңды құрғақ шүберекпен тазалаңыз.

Назар аударыңыз

- Құрылғы пайдаланылып жатқан кезде қуат кабелін ажыратпаңыз.
- Құрылғымен бірге Samsung компаниясынан алынған қуат кабелін ғана пайдаланыңыз. Қуат кабелін басқа құрылғылармен пайдаланбаңыз.
- Қуат кабелі қосылған жердегі розетка қол жетімді болуы тиіс.
  - Ақау пайда болған кезде құрылғыны қуат көзінен ажырату үшін қуат кабелін ажырату керек.
- Қуат кабелін розеткадан ажыратқан кезде ашасынан ұстаңыз.

Орнату

Ескерту

- Құрылғының үстіне шырағдан, шыбын-шіркейді үркітетін құрал немесе темекі қоймаңыз. Құрылғыны жылу көздерінің жанына орнатпаңыз.
- Құрылғыны кітап сөресі немесе қабырға шкафы сияқты нашар желдетілетін жерлерге орнатпаңыз.
- Желдетуді қамтамасыз ету үшін құрылғыны қабырғадан кемінде 10 см қашықтықта орнатыңыз.
- Пластмасса қалтаны балалардың қолы жетпейтін жерде сақтаңыз.
  - Балалар тұншығып қалуы мүмкін.
- Құрылғыны тұрақсыз немесе дірілдейтін бетке орнатпаңыз (берік емес сөре, көлбеу бет, т.б.)
  - Құрылғы құлап кетуі, зақымдалуы және/немесе адамды жарақаттауы мүмкін.
  - Құрылғыны қатты дірілдейтін жерде пайдалану құрылғының зақымдануына немесе өртке себеп болуы мүмкін.
- Құрылғыны көліктің ішіне немесе шаң, дымқыл (су тамшылары, т.б.), май немесе түтін болатын жерге орнатпаңыз.
- Құрылғыны тікелей күн сәулесіне, ыстыққа немесе пеш сияқты ыстық заттың қасына орнатпаңыз.
  - Құрылғының қызмет ету мерзімі азаюы немесе өрт шығуы мүмкін.
- Құрылғыны балалардың қолы жететін жерге орнатпаңыз.
  - Құрылғы құлап кетіп, балаларды жарақаттауы мүмкін.
- Соя майы сияқты тағамдық майлар өнімді зақымдауы немесе деформациялауы мүмкін. Өнімді ас үйге немесе ас үй пешінің жанына орнатпаңыз.

Назар аударыңыз

- Құрылғыны жылжытқан кезде оны құлатып алмаңыз.
- Құрылғыны алдыңғы жағын төменге қаратып қоймаңыз.
- Құрылғыны шкафқа немесе сөреге орнатқанда, құрылғының алдыңғы жағының төменгі жиегі алға қарай шығып тұрмауы тиіс.
  - Құрылғы құлап кетуі, зақымдалуы және/немесе адамды жарақаттауы мүмкін.
  - Құрылғыны тек дұрыс өлшемді шкафқа немесе сөреге орнатыңыз.
- Өнімді ақырындап қойыңыз.
  - Құрылғының ақауына немесе адам жарақатына себеп болуы мүмкін.
- Құрылғыны әдеттен тыс жерге (көп мөлшерде майда бөлшектер, химиялық заттар немесе қалыптыдан тыс температуралы немесе ылғалды орындар немесе өнім ұзақ уақыт бойы үздіксіз жұмыс істеген орындарда) орнату оның қалыпты жұмыс істеуіне көп әсер етуі мүмкін.
  - Егер құрылғыны сондай жерге орнатқыңыз келсе, міндетті түрде Samsung компаниясының клиенттерге қызмет көрсету орталығымен кеңесіңіз.
- Құрылғыны орнатудан бұрын, экран төмен қарап тұратындай етіп құрылғыны тегіс және тұрақты жерге қойыңыз.
  - Өнім майысқан. Тегіс бетте тұрғанда өнімге қысым түсіру оны зақымдауы мүмкін. Өнім жерде жоғары не төмен қарап жатқан кезде, оған қысым қолданбаңыз.

Пайдалану

Ескерту

- Құрылғының ішінде жоғары кернеу болады. Ешқашан құрылғыны өз бетіңізбен бөлшектемеңіз, жөндемеңіз немесе өзгертпеңіз.
  - Жөндеу үшін Samsung компаниясының клиенттерге қызмет көрсету орталығына хабарласыңыз.
- Өнімді жылжыту үшін, алдымен одан барлық кабельдерді, соның ішінде қуат кабелін ажыратыңыз.
- Егер құрылғыдан ерекше дыбыстар, күйік иісі немесе түтін шықса, қуат кабелін дереу ажыратып, Samsung компаниясының клиенттерге қызмет көрсету орталығына хабарласыңыз.
- Балалардың құрылғыға асылуына немесе оның үстіне шығуына жол бермеңіз.
  - Балалар зақымдануы немесе ауыр жарақат алуы мүмкін.
- Егер құрылғы құлап түссе немесе оның сыртқы корпусы зақымдалса, қуат көзін өшіріңіз және қуат кабелін ажыратыңыз. Сонан соң Samsung компаниясының клиенттерге қызмет көрсету орталығына хабарласыңыз.
  - Пайдалануды жалғастырсаңыз, өрт шығуы немесе ток соғуы мүмкін.
- Құрылғының үстінде балаларға ұнайтын ауыр заттарды немесе бұйымдарды (ойыншықтар, тәтті заттар, т.б.) қалдырмаңыз.
  - Балалар ойыншықтарды немесе тәтті заттарды алуға талпынған кезде құрылғы немесе ауыр заттар құлап кетіп, балалар ауыр жарақат алуы мүмкін.
- Найзағай ойнаған кезде бұйымды қуат көзінен ажыратып, кабельді алып тастаңыз.
- Құрылғыға заттарды түсіріп алмаңыз немесе оған соққы тигізбеңіз.
- Құрылғыны қуат сымынан немесе кез келген кабелінен тартып жылжытпаңыз.
- Егер газдың шығып тұрғаны белгілі болса, құрылғыны немесе ашаны ұстамаңыз. Сондай-ақ, сол жерді дереу желдетіңіз.
- Құрылғыны қуат кабелінен немесе кез келген басқа кабелінен тартып көтермеңіз немесе жылжытпаңыз.
- Құрылғының жанында тез тұтанатын сұйықтықты немесе затты пайдаланбаңыз немесе сақтамаңыз.
- Желдеткіш тесіктерді дастарқанның немесе перденің жауып тұрмағанына көз жеткізіңіз.
  - Ішкі температураның көтерілуінен өрт шығуы мүмкін.
- Металл заттарды (таяқшалар, монеталар, шаш түйреуіштер, т.б.) немесе оңай жанатын заттарды (қағаз, сіріңкелер, т.б.) құрылғыға салмаңыз (желдеткіш тесік немесе кіріс/шығыс порттары, т.б. арқылы).
  - Құрылғыға су немесе басқа бөгде заттар кіріп кеткен жағдайда міндетті түрде құрылғыны өшіріп, қуат кабелін ажыратыңыз. Сонан соң Samsung компаниясының клиенттерге қызмет көрсету орталығына хабарласыңыз.
- Ішінде сұйықтық бар ыдыстарды (вазалар, қыш құмыралар, бөтелкелер, т.б.) немесе металл заттарды құрылғының үстіне қоймаңыз.
  - Құрылғыға су немесе басқа бөгде заттар кіріп кеткен жағдайда міндетті түрде құрылғыны өшіріп, қуат кабелін ажыратыңыз. Сонан соң Samsung компаниясының клиенттерге қызмет көрсету орталығына хабарласыңыз.

Назар аударыңыз

- Экран бетінде ұзақ уақыт бойы қалған жылжымайтын сурет қалдық бейненің экранда қалуына немесе ақаулы нүктелерге себеп болуы мүмкін.
  - Құрылғыны ұзақ уақыт бойы пайдаланбайтын кезде, экранды қуатты үнемдеу режиміне немесе жылжымалы суреті бар экран сақтағышқа орнатыңыз.
- Егер құрылғыны ұзақ уақыт бойы пайдаланбайтын болсаңыз (демалыс, т.б.), қуат кабелін розеткадан ажыратыңыз.
  - Шаң жиналса және қызып кеткенде өрт шығуы, ток соғуы немесе ток шығуы мүмкін.
- Құрылғы үшін ұсынылған ажыратымдылық пен жиілікті пайдаланыңыз.
  - Көру қабілетіңіз төмендеуі мүмкін.
- AT/TT адаптерлерін бірге қоймаңыз.
- Қолданудан бұрын AT/TT адаптерінің полиэтилен қаптамасын алып тастаңыз.
- AT/TT адаптер құрылғысына судың кіруін немесе құрылғының дымқылдауын болдырмаңыз.
  - Ток соғуы немесе өрт шығуы мүмкін.
  - Құрылғыны сыртта пайдаланбаңыз, жаңбыр немесе қар кіруі мүмкін.
  - Еден жуған кезде AT/TT адаптерінің дымқылдануын болдырмаңыз.
- AT/TT адаптерін кез келген жылыту құралының жанына қоймаңыз.
  - Өрт шығуына себеп болуы мүмкін.
- AT/TT адаптерін жақсы желдетілген жерде сақтаңыз.
- AT/TT қуат адаптерін жоғары қарап тұрған сымы ілулі болып қойсаңыз, су не басқа бөгде заттар адаптер ішіне еніп, адаптердің ақаулығын тудыруы мүмкін.

  AT/TT қуат адаптерін міндетті түрде үстел не еденге тегіс жатқызыңыз.
- Мониторды аударып ұстамаңыз немесе тіреуішінен ұстап жылжытпаңыз.
  - Құрылғы құлап кетіп, зақымдалуы немесе жарақат алуға алып келуі мүмкін.
- Экранға ұзақ уақыт бойы тым жақын жерден қарасаңыз, көру қабілетіңіз төмендеуі мүмкін.
- Құрылғының жанында дымқылдауыштарды немесе пештерді пайдаланбаңыз.
- Құрылғыны пайдаланған кезде көзіңізді 1 сағат сайын 5 минуттан астам демалдырыңыз немесе қашықтағы нысандарға қараңыз.
- Ұзақ уақыт бойы қосулы тұрған экранды қолмен ұстамаңыз, ол ыстық болуы мүмкін.
- Ұсақ керек-жарақтарды балалардың қолы жетпейтін жерде сақтаңыз.
- Өнім бұрышын реттеген кезде, сақ болыңыз.
  - Қолыңыз немесе бармағыңыз қысылып қалып, жарақаттануы мүмкін.
  - Құрылғыны тым көп еңкейтсеңіз, ол құлап кетіп, жарақат алуға алып келуі мүмкін.
- Құрылғының үстіне ауыр заттарды қоймаңыз.
  - Құрылғының ақауына немесе адам жарақатына себеп болуы мүмкін.
- Құлаққаптар немесе құлақаспаптар қолданған кезде, дыбысын қатты ашпаңыз.
  - Дыбысты қатты қою есту қабілетіңізді зақымдайды.

Тазалау

Егер қасында ультрадыбысты толқын дымқылдағыш пайдаланылса, қатты жылтырайтын үлгілердің бетінде ақ дақтар пайда болуы мүмкін.

― Өнімнің ішкі жағын тазалағыңыз келсе, ең жақын Samsung тұтынушысы қызметінің орталығына хабарласыңыз (қызмет үшін төлемақы алынады.)

Өнім экранын қолмен немесе басқа заттармен баспаңыз. Экранды зақымдау қаупі бар.

― Тазалаған кезде абайлаңыз, себебі жетілдірілген сұйық кристалдық дисплейлердің панелі мен сыртқы жағы оңай зақымдалады.

Тазалаған кезде келесі шараларды қолданыңыз.

1 Өнім мен ДК-ні қуат көзінен ажыратыңыз.

2 Өнімнен қуат кабелін ажыратыңыз.

― Қуат кабелінің ашасынан ұстаңыз және кабельді ылғал қолмен ұстамаңыз. Әйтпесе, ток соғуы мүмкін.

3 Мониторды таза, жұмсақ және құрғақ шүберекпен сүртіңіз.

Жұмсақ шүберекті сулап алып, жақсылап сығыңыз да, онымен өнімнің сыртқы бетін тазалап сүртіңіз.

– Өнімді құрамында спирт, еріткіш немесе сурфактант бар заттармен тазаламаңыз.

– Құрылғыға суды немесе жуғыш затты тікелей шашпаңыз.

4 Тазалап болғаннан кейін, қуат кабелін мониторға қосыңыз.

5 Өнім мен ДК-ні қуат көзіне қосыңыз.

Құрылғыны пайдалану үшін дене күйіңізді дұрыстаңыз

Құрылғыны төмендегідей дұрыс қалыпта пайдаланыңыз:

- Арқаңызды жазыңыз.
- Көзіңіз бен экран арасында 45 - 50 см ара қашықтық сақтаңыз және экранға сәл жоғарыдан қараңыз.
- Көздеріңізбен экранның алдыңғы жағына тікелей қараңыз.
- Жарық экранға шағылыспайтын етіп бұрышты реттеңіз.
- Білегіңізді қолыңыздың жоғары жағымен перпендикуляр қойыңыз және қолыңыздың сырт жағын деңгейлестіріңіз.
- Шынтағыңызды оң жақ бұрышқа қойыңыз.
- Құрылғының биіктігін тізеңізді 90 немесе одан көп дәрежеде бүге алатындай, өкшеңіз еденге тиіп тұратындай және қолдарыңыз жүрегіңізден төмендеу болатындай етіп реттеңіз.
- Көз жаттығуларын орындаңыз немесе жиі жыпылықтатыңыз, сонда көзіңіз босаңсып дем алады.

Дайындықтар

Орнату

Тұғырды тағу

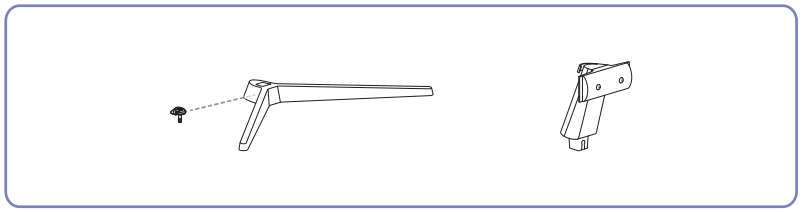

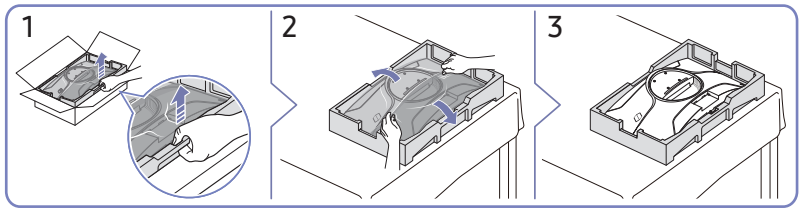

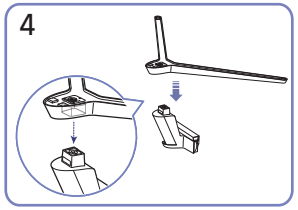

Тұғыр негізін суретте көрсетілген бағытта тұғыр мойнына салыңыз. Тұғыр қосқышы мықтап тағылғанын тексеріңіз.

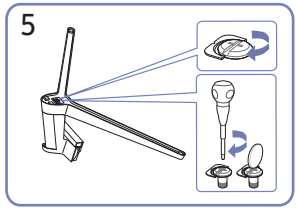

Тұғырдың астыңғы жағындағы бекіту бұрандасын толығымен бекітілетіндей етіп бұраңыз.

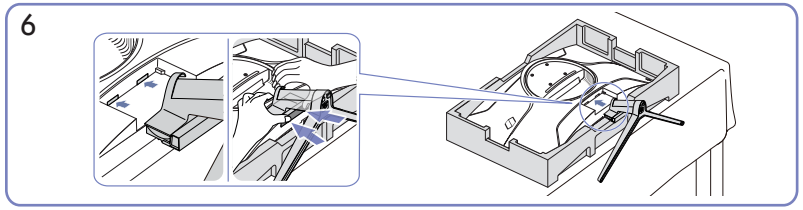

Құрылғының артқы жағын суретте көрсетілгендей ұстап тұрыңыз. Құрылған тұғырды негізгі бөлігіне суретте көрсетілген көрсеткі бағытымен басыңыз.

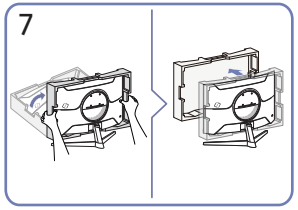

Мониторды тұрғызып, қаптамасын алып тастаңыз.

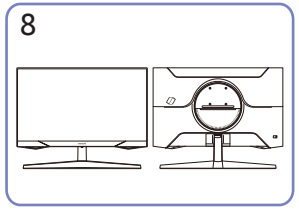

Тіректі құрастыру аяқталды.

Тұғырды алып тастау

― Өнімнен тұғырды алып тастаудан бұрын, өнім төмен қарап тұратындай етіп құрылғыны тегіс және тұрақты жерге қойыңыз.

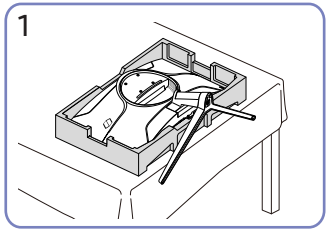

Орамға салынған қорғаныш стирофомды (жастық) еденге қойып, суретте көрсетілгендей өнімнің бетін төмен қаратып стирофомға қойыңыз. Егер стирофом қолжетімді болмаса, қалың төсеніш пайдаланыңыз.

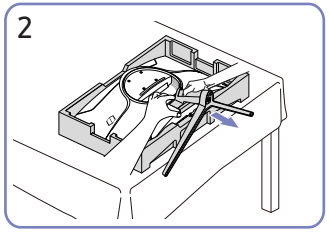

Құрылғыны бір қолмен ұстап тұрғанда, тұғыр қосқышын басқа қолыңызбен тартып, тұғырды суретте көрсетілгендей бөлшектеңіз.

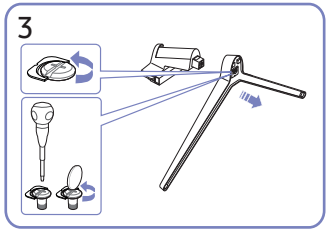

Тұғыр қосқышын тұғырдан суретте көрсетілгендей көрсеткі бағыты бойынша тартып алыңыз.

Өнімді жылжыту бойынша сақтық шаралары

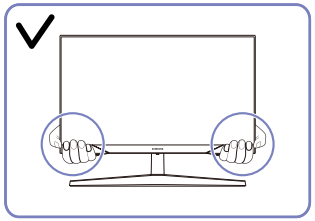

- Өнімді жылжытқан кезде, оны төменгі бұрыштары мен шеттерінен ұстаңыз.

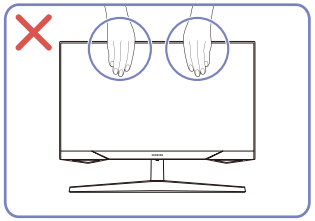

- Экранға тікелей қысым қолданбаңыз.
- Өнімді жылжытқан кезде, экранынан ұстамаңыз.

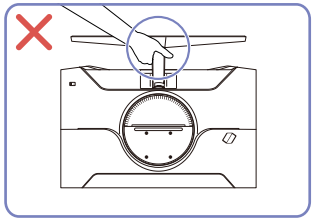

- Құрылғыны тек тұғырынан ұстап тұрып төңкермеңіз.

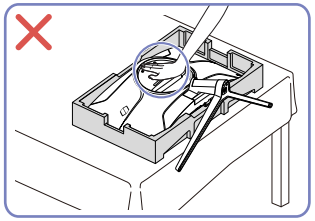

- Өнімді үстінен баспаңыз. Өнімді зақымдау қаупі бар.

Өнім айналасындағы кеңістікті тексеру

Құрылғыны орналастыру кезінде ауа алмасуы үшін жеткілікті бос орын бар екендігіне көз жеткізіңіз. Ішкі температураның көтерілуі өрт туғызуы және өнімді зақымдауы мүмкін. Құрылғыны орнатпас бұрын, оның айналасында диаграммада көрсетілгендей жеткілікті бос орын қалдырыңыз.

― Сыртқы көрінісі құрылғыға байланысты өзгеруі мүмкін.

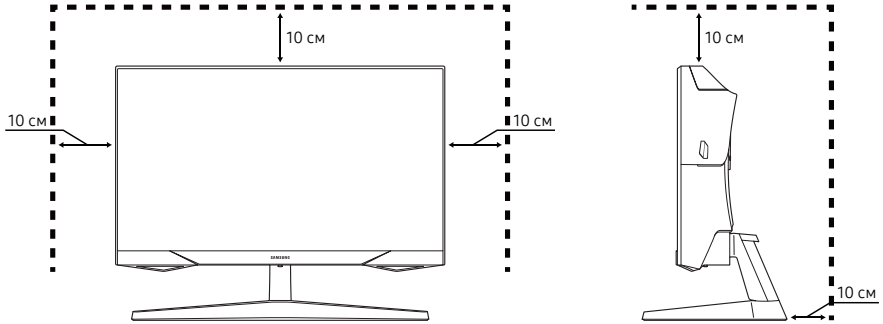

Өнімнің еңісін реттеу

― Бөліктердің түсі мен кескіні көрсетілген суреттен өзгеше болуы мүмкін. Сапаны жақсарту үшін техникалық сипаттары ескертусіз өзгертілуі мүмкін.

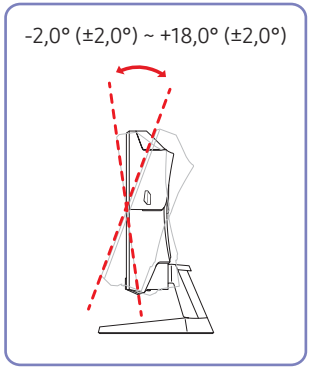

- Құрылғының еңісін реттеуге болады.
- Өнімнің төменгі жағын ұстап тұрып, еңісті абайлап реттеңіз.

Ұрлыққа қарсы құлпы

— Ұрлыққа қарсы құлпы құрылғыны ортақ жерлерде қауіпсіз қолдануға мүмкіндік береді.

— Құлыптау құрылғысының кескіні мен құлыптау әдісі өндірушіге байланысты болады. Қосымша мәліметтер үшін ұрлыққа қарсы құлыптау құрылғысымен берілген нұсқаулықтарды қараңыз.

Ұрлыққа қарсы құлыптау құрылғысын құлыптау үшін:

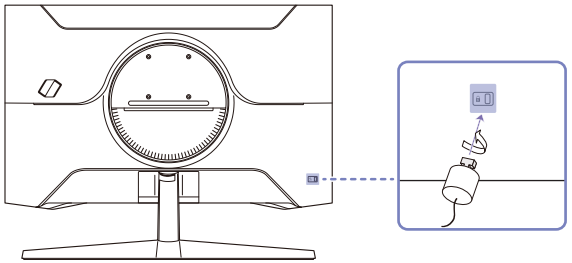

1 Ұрлыққа қарсы құлыптау құрылғысының кабелін үстел сияқты ауыр затқа бекітіңіз.

2 Кабельдің бір шетін екінші жағындағы ілмекке қойыңыз.

3 Құлыптау құрылғысын құрылғының артқы жағындағы ұрлыққа қарсы құлып ұяшығына салыңыз.

4 Құлыптау құрылғысын құлыптаңыз.

- Ұрлыққа қарсы құлыптау құрылғысын бөлек сатып алуға болады.
- Қосымша мәліметтер үшін ұрлыққа қарсы құлыптау құрылғысымен берілген нұсқаулықтарды қараңыз.
- Ұрлыққа қарсы құлыптау құрылғысын электрондық құрылғылар сататын жерден немесе интернеттен сатып алуға болады.

Қабырғаға бекіту жинағының сипаттамалары (VESA)

— Қабырға бекіткішін еденге перпендикуляр болатын тұтас қабырғаға орнатыңыз. Қабырға бекіткішін құрғақ сылақ сияқты бетке бекітпестен бұрын қосымша ақпарат алу үшін жақында орналасқан дилерге хабарласыңыз. Егер мониторды көлбеу қабырғаға орнатсаңыз ол құлап, қатты дене жарақатына әкелуі мүмкін. Samsung қабырға бекіткіші жинақтарында толық орнату нұсқаулығы мен орнатуға қажетті барлық бөлшектер бар.

- VESA стандартының бұрандаға қатысты сипаттамаларына сәйкес келмейтін немесе стандартты ұзындықтан ұзын бұрандаларды пайдаланбаңыз. Өте ұзын бұрандалар мониторды ішіне зақым келтіруі мүмкін.
- Көрсетілген өнімнен басқа қабырға бекіткішін орнатқанда, оны орнату басқаша болуы мүмкін.
- VESA стандартының бұрандаға қатысты сипаттамаларына сәйкес келмейтін қабырға бекіткіштеріндегі бұрандалардың ұзындығы қабырға бекіткішінің техникалық сипаттамаларына байланысты әр түрлі болуы мүмкін.
- Бұрандаларды өте қатты тартпаңыз. Бұл мониторды зақымдауы немесе оның құлап кетіп сізге зиян келтіруі мүмкін. Samsung мұндай зақымдарға жауапты емес.
- Samsung корпорациясы мониторға немесе VESA не арнайы емес қабырға бекіткіштері пайдаланылған кезде немесе тұтынушы мониторды орнату нұсқаулықтарын орындамаған жағдайда болған зақымға жауапты емес.
- Бұйымды 15 градустан артық көлбеу орнатпаңыз.
- Қабырға бекіткіші жинақтарының стандартты өлшемдері төмендегі кестеде берілген.

Модель атауы	VESA бұранда тесігі сипаттамалары (A * B) миллиметрмен берілген	Стандартты бұранда	Саны
C27G5*T* / C32G5*T* / C34G5*T*	75,0 x 75,0	M4	4 дана

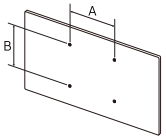

— Қабырға бекіткіші жинағын монитор қосулы болғанда орнатпаңыз. Ток соғып зақымдауға әкелуі мүмкін.

Басқару тақтасы

― Бөліктердің түсі мен кескіні көрсетілген суреттен өзгеше болуы мүмкін. Сапаны жақсарту үшін техникалық сипаттары ескертусіз өзгертілуі мүмкін.

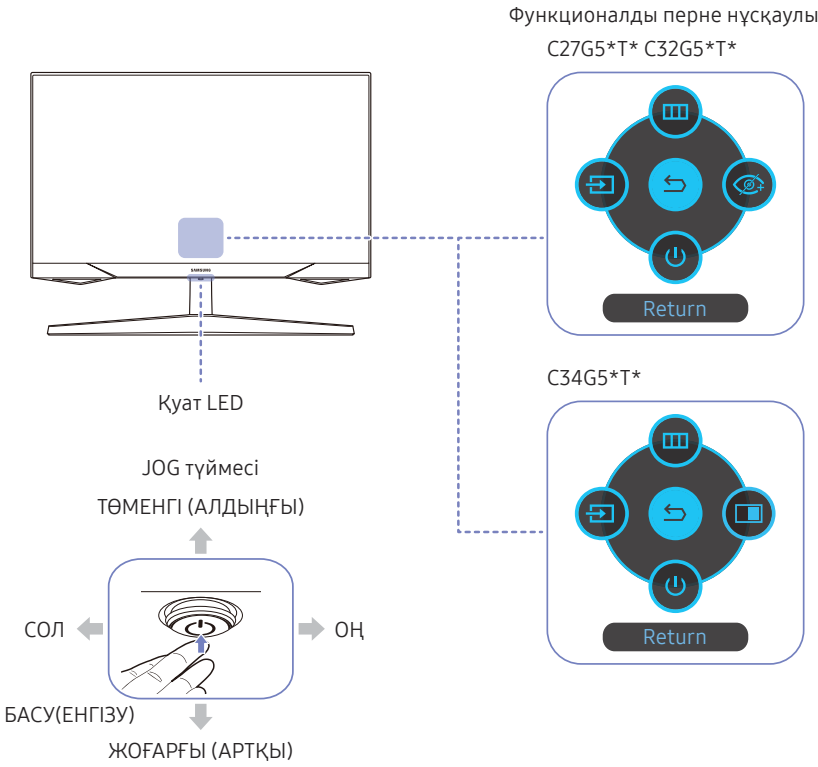

Бөліктер	Сипаттамасы
JOG түймесі	Шарлауға көмектесетін көп бағытты түйме.
Қуат LED	Бұл жарық диод қуат күйінің көрсеткіші болып табылады. ― Мәзір экранында қуат жарық диодының жұмысын іске қосуға немесе өшіруге болады. (→ System → Power LED On)
Функционалды перне нұсқаулығы	Функционалды перне нұсқаулығын пайдалану үшін, экран қосылып тұрғанда, JOG түймесін басыңыз. ― Өнім экрандық мәзірді көрсетпеген кезде, JOG түймесі төмендегідей пайдаланылады. ― Жоғары : Brightness, Contrast және Sharpness параметрлерін өзгерту. ― Төмен : Volume параметрін өзгерту. ― Сол немесе оң жақ: Source параметрін өзгерту. ― БАСУ(ЕНГІЗУ): Таңдалған элемент қолданылады.
Source	Кіріс көзін өзгертеді. Кіріс көзі өзгертілгенде, экранның жоғары сол жақ бұрышында хабар пайда болады.
Menu	Негізгі бейнебет мәзірін көрсетуге арналған.
Eye Saver Mode	Eye Saver Mode режимін қосады. ― C27G5*T* / C32G5*T* үлгісі ғана.
PBP	PBP режимін іске қосады. ― C34G5*T* үлгісі ғана.
Power Off	Құрылғыны өшіреді.
Return	Мәзір бетінен шығады.

03-тарау

Қайнар көз құрылғыны қосу және қолдану

Құрылғыны қоспас бұрын, төменде берілген ақпаратты оқып шығыңыз.

1 Құрылғыны қоспас бұрын, берілген сигналдық кабельдердің екі портының пішіндерін және құрылғы мен сыртқы құрылғыдағы порттардың пішіндері мен орындарын тексеріңіз.

2 Құрылғыны қоспас бұрын, құрылғының қысқа тұйықталудан немесе шамадан артық токтан зақымдалуына жол бермеу үшін құрылғы мен сыртқы құрылғыдан қуат кабельдерін міндетті түрде шығарып алыңыз.

3 Барлық сигналдық кабельдер дұрыс қосылғаннан кейін, қуат кабельдерін құрылғы мен сыртқы құрылғыға қайтадан жалғаңыз.

4 Қосқаннан кейін, құрылғының функцияларымен, сақтық шараларымен және құрылғыны дұрыс пайдалану үшін қажетті басқа ақпаратпен танысу үшін міндетті түрде нұсқаулықтарды оқып шығыңыз.

― Қосу бөлшектері басқа құрылғыларда өзгеше болуы мүмкін.

― Берілген порттар өнімге байланысты басқа болуы мүмкін.

Порттар

― Өнім моделіне байланысты қол жетімді функциялар өзгеруі мүмкін. Бөліктердің түсі мен кескіні көрсетілген суреттен өзгеше болуы мүмкін. Сапаны жақсарту үшін техникалық сипаттары ескертусіз өзгертілуі мүмкін. Нақты құрылғыға қараңыз.

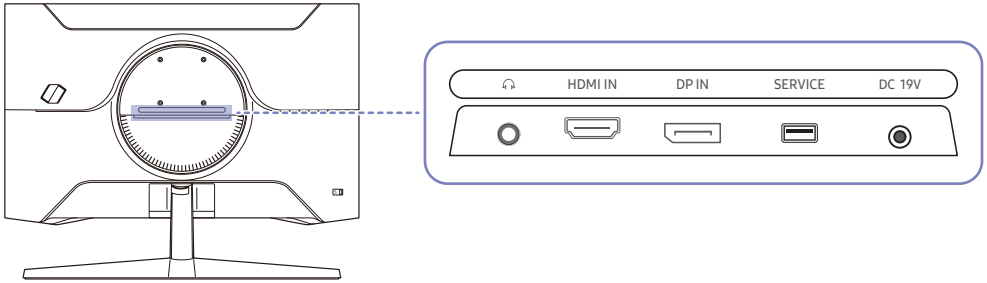

Порт	Сипаттамасы
🎧	Құлақаспаптар немесе құлаққаптар сияқты дыбыс шығару құрылғысына қосу.
HDMI IN	Қайнар көз құрылғыға HDMI кабелі немесе HDMI-DVI кабелі арқылы қосылады.
DP IN	Дербес компьютерге DP кабелі арқылы қосылады.
SERVICE	Бағдарламалық жасақтаманы жаңарту үшін USB жад құрылғысын пайдаланыңыз.
DC 19V	AT/TT адаптеріне қосылады.

Дербес компьютерді қосу және пайдалану

Дербес компьютеріңізге ыңғайлы қосылым әдісін таңдаңыз.

HDMI кабелін пайдаланып байланыс

HDMI-DVI кабелі арқылы қосу

― Бастапқы құрылғы HDMI-DVI кабелі арқылы қосылған болса, аудио функциясына қолдау көрсетілмейді.

― Оңтайлы ажыратымдылық HDMI-DVI кабелімен қолжетімді болмауы мүмкін.

DP кабелі арқылы қосу

― Ұзындығы 1,5 м-ден қысқа DP кабелі ұсынылады. 1,5 м-ден ұзын кабельді пайдалану сурет сапасына әсер етуі мүмкін.

― VESA сертификатталған DP1,2 кабелін немесе одан жоғары нұқсасын және соған ұқсас түрін қолданыңыз.

Құлақаспапқа немесе құлаққапқа қосу

― Дыбысты HDMI-HDMI немесе DP кабелімен қосқанда құлақаспапты немесе құлаққапты пайдаланыңыз.

― Құлақаспап немесе құлаққап ұясында тек 3 өткізгіш TRS түріндегі сымды қолдануға болады.

Қуатты қосу

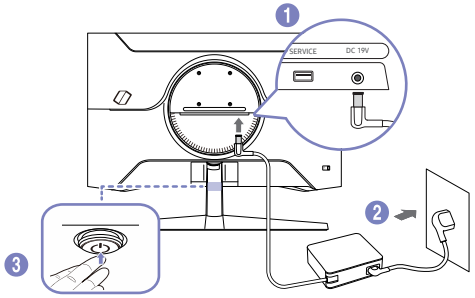

1 Қуат кабелін АТ/ТТ адаптеріне қосыңыз. Содан соң, АТ/ТТ адаптерін өнімнің артындағы **DC 19V** портына жалғаңыз.

2 Одан кейін қуат кабелін қуат розеткасына жалғаңыз.

3 Өнімді қосу үшін оның төменгі жағындағы дөңгелекше түймені басыңыз.

― Кіріс кернеуі автоматты түрде ауысады.

Қосылған кабельдерді байлау

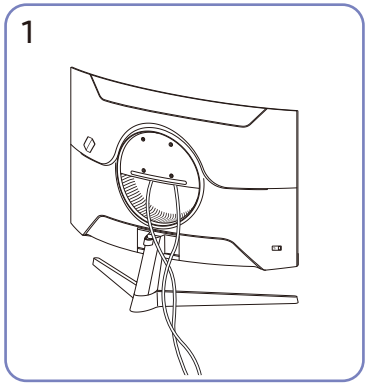

Сәйкес кабельдерді жалғаңыз.

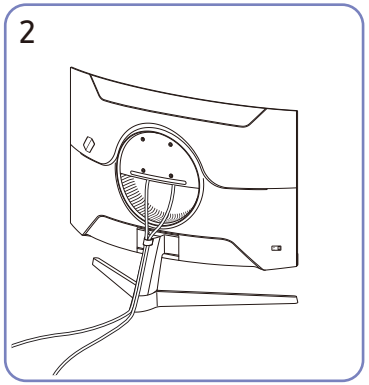

Суретте көрсетілгендей, кабельдерді ұйымдастыру үшін екі кабельді де тұғырдағы кабель ұстағышқа (ҰСТАҒЫШ ТҰҒЫР КАБЕЛІ) орнатыңыз. Құрастыру аяқталды.

Ең қолайлы ажыратымдылық орнату

Құрылғыны сатып алғаннан кейін алғаш қосқан кезде ең қолайлы ажыратымдылықты орнату туралы ақпараттық хабар пайда болады.

Ақпараттық хабарда қолданылатын тілді таңдаңыз және компьютеріңіздегі ажыратымдылықты оңтайлы параметрге өзгертіңіз.

― Егер ең қолайлы ажыратымдылық таңдалмаса, құрылғы өшіріліп, қайтадан қосылса да, хабар белгілі уақыт ішінде үш рет көрінеді.

― Компьютеріңізге оңтайлы ажыратымдылықты орнатқыңыз келсе, **(Сұрақ және жауап)** → "Ажыратымдылықты қалай өзгертемін?" деген тақырыпты қараңыз.

― Жаңарту жиілігін экран ажыратымдылығына сәйкес OSD мәзірінде Game → Refresh Rate опциясын таңдау арқылы реттеуге болады.

― Максималды жаңарту жиілігін қосу үшін FreeSync параметрін On күйіне немесе Refresh Rate параметрін 144 Hz (C27G5*T* / C32G5*T*), 165 Hz (C34G5*T*) күйіне орнатыңыз.

HDR10 нұсқасына қолдау көрсететін графикалық карталардың тізімі

HDR10 тек Play Ready 3.0 Digital Rights Management функциясына (қорғалған HDR мазмұны үшін) қолдау көрсететін графикалық карталармен жабдықталған Windows 10 жүйелерінде қолжетімді. Төменде көрсетілген графикалық карталарды HDR10 үшін пайдаланыңыз.

- NVIDIA GeForce 1000 series немесе одан кейінгі
- AMD Radeon™ RX 400 series немесе одан кейінгі
- Intel UHD Graphics 600 series немесе одан кейінгі

― HDR бейне кодектері үшін аппараттық жеделдетілген 10 биттік бейне декодингіне қолдау көрсететін графикалық карталарды пайдалану ұсынылады.

Menu

Функционалды перне нұсқаулығы →

― Өнім моделіне байланысты қол жетімді функциялар өзгеруі мүмкін. Бөліктердің түсі мен кескіні көрсетілген суреттен өзгеше болуы мүмкін. Сапаны жақсарту үшін техникалық сипаттары ескертусіз өзгертілуі мүмкін.

Game

2-ші	3-ші	Сипаттамасы
Refresh Rate		Экранның жаңарту жиілігін өзгерту. Жоғарырақ жаңарту жиілігі көз шаршағандығын азайтуы мүмкін. • 60 Hz / 120 Hz / 144 Hz ― C27G5*T* / C32G5*T* үлгісі ғана. • DisplayPort: 60 Hz / 100 Hz / 165 Hz HDMI: 60 Hz / 100 Hz ― C34G5*T* үлгісі ғана. ― Бұл мәзір FreeSync функциясы орнатылған кезде қолжетімді болмайды. ― Refresh Rate параметрін өзгерту нәтижесінде компьютердің бейне картасына байланысты экран жылтылдауы мүмкін. ― Функция жаңарту жиілігі өзгермелі болатын бейне картамен жабдықталған компьютерде қолжетімді. Ол жаңарту жиілігі өзгермейтін құрылғыларда (мысалы, дыбыс-бейне құрылғыларында) қолжетімді емес. Егер функция қосылса, экранда ақаулық пайда болуы мүмкін. ― Егер Refresh Rate функциясы пайдаланылып жатса және компьютер экранында көрсетілетін мәтін бұлыңғыр немесе бүлінген болса, компьютер экранының ажыратымдылығын ұсынылған ажыратымдылыққа өзгерту арқылы осы мәселені шешіңіз.

2-ші	3-ші	Сипаттамасы
Black Equalizer		Күңгірт аумақтардың жарықтығын реттеу. Мән 1-ге жақындаған сайын, экранның қараңғы аймақтары жарық болып, ойын ойнаған кезде жауларды оңай табуға мүмкіндік береді. Ойын барысында жауларды оңайырақ табу үшін, төменірек мән қолдану керек. Мән 20-ға жақындаған сайын, экранның қараңғы аймақтары одан да қараңғы болып, контраст көтеріледі. ― Бұл мәзір Eye Saver Mode функциясы қосулы кезде қол жетімді болмайды. ― Бұл мәзір Picture Mode режимі Cinema қалпына қойылғанда қол жетімді емес. ― Бұл мәзір Dynamic Contrast қосылғанда қолжетімді болмайды. ― Black Equalizer мүмкіндігі белгілі бір AV ажыратымдылығында белсендіріледі, мысалы, 720P @ 60Гц және 1080P @ 60Гц.
Response Time		Бейне анық әрі табиғи көрінуі үшін панельдің жауап беру жылдамдығын жеделдетіңіз. ― Фильм немесе ойын көрмеген кезде, Response Time параметрін Standard немесе Faster күйіне орнатқан жөн. ― Бұл мәзір FreeSync функциясы орнатылған кезде қолжетімді болмайды. ― Picture Mode режимі Dynamic немесе Eye Saver Mode режимі On күйіне орнатылғанда, Fastest (MBR) мәзірі өшеді. ― Fastest (MBR) мәзірі Refresh Rate параметрі 144 Гц (C27G5*T* / C32G5*T*), 165 Гц (C34G5*T*) мәніне орнатылғанда қолжетімді болады.
FreeSync		FreeSync технологиясы - әдеттегі кідіссіз және күту уақытынсыз экранның тозуына жол бермейтін шешім. FreeSync технологиясын FreeSync шешіміне қолдау көрсететін AMD графикалық картасын пайдаланғанда қолдануға болады. Қосымша ақпаратты FreeSync (AMD бейне картасына арналған) бетінен қараңыз.
Low Input Lag		Бейнені өңдеу уақытын қысқарту арқылы жылдам реакция үшін енгізу кідірісін барынша азайту. ― Бұл мәзір FreeSync функциясы қосулы кезде қол жетімді болмайды. ― Бұл мәзір Refresh Rate параметрі 120 Гц/144 Гц (C27G5*T* / C32G5*T* үлгісі ғана.) мәніне орнатылғанда қолжетімді болмайды. ― Бұл мәзір Refresh Rate параметрі 60 Гц/100 Гц/165 Гц (тек C34G5*T* моделінде) мәніне орнатылғанда қолжетімді емес. DisplayPort режимінде). ― Егер компьютердің жаңарту жиілігі құрылғыдағы Refresh Rate параметрінен өзгеше болса, функцияға қолдау көрсетілмеуі мүмкін.
Virtual Aim Point		• Off: Virtual Aim Point параметрі Off опциясы таңдалған кезде қолжетімді болмайды. • / / / / / : Көздеу нүктесінің қажетті мәнерін таңдайды. • Reset Position: Көздеу нүктесінің орнын әдепкі күйге қалпына келтіреді.

2-ші	3-ші	Сипаттамасы
Screen Size		Ең қолайлы экран өлшемі мен арақатынасын таңдау. ― Бұл мәзір FreeSync функциясы қосулы кезде қол жетімді болмайды. PC режимінде • Auto: Суретті кіріс көзінің форматына сәйкес көрсетеді. • Wide: Суретті кіріс көзінің форматына қарамастан толық экранда көрсетеді. • 17" (4:3): 17 дюймдік экранда 4:3 арақатынасын пайдаланыңыз. Басқа арақатынаста суреттер көрсетілмейді. • 19" (4:3): 19 дюймдік кең экранда 4:3 арақатынасын пайдаланыңыз. Басқа арақатынаста суреттер көрсетілмейді. • 19" Wide (16:10): 19 дюймдік кең экранда 16:10 арақатынасын пайдаланыңыз. Басқа арақатынаста суреттер көрсетілмейді. • 21.5" Wide (16:9): 21,5 дюймдік кең экранда 16:9 арақатынасын пайдаланыңыз. Басқа арақатынаста суреттер көрсетілмейді. • 22" Wide (16:10): 22 дюймдік кең экранда 16:10 арақатынасын пайдаланыңыз. Басқа арақатынаста суреттер көрсетілмейді. • 23" Wide (16:9): 23 дюймдік кең экранда 16:9 арақатынасын пайдаланыңыз. Басқа арақатынаста суреттер көрсетілмейді. • 27" Wide (16:9): 27 дюймдік кең экранда 16:9 арақатынасын пайдаланыңыз. Басқа арақатынаста суреттер көрсетілмейді. ― C34G5*T* үлгісі ғана. • 29" Wide (21:9): 29 дюймдік кең экранда 21:9 арақатынасын пайдаланыңыз. Басқа арақатынаста суреттер көрсетілмейді. ― C34G5*T* үлгісі ғана.

2-ші	3-ші	Сипаттамасы
		AV режимінде • 4:3: Суретті 4:3 форматымен көрсетеді. Бейнелер және стандартты таратылымдар үшін қолайлы. • 16:9: Суретті 16:9 форматымен көрсетеді. • 21:9: Суретті 21:9 форматымен көрсетеді. — C34G5*T* үлгісі ғана. • Screen Fit: Суретті бастапқы форматта кесусіз көрсетеді. • 17" (4:3): 17 дюймдік экранда 4:3 арақатынасын пайдаланыңыз. Басқа арақатынаста суреттер көрсетілмейді. • 19" (4:3): 19 дюймдік кең экранда 4:3 арақатынасын пайдаланыңыз. Басқа арақатынаста суреттер көрсетілмейді. • 19" Wide (16:10): 19 дюймдік кең экранда 16:10 арақатынасын пайдаланыңыз. Басқа арақатынаста суреттер көрсетілмейді. • 21.5" Wide (16:9): 21,5 дюймдік кең экранда 16:9 арақатынасын пайдаланыңыз. Басқа арақатынаста суреттер көрсетілмейді. • 22" Wide (16:10): 22 дюймдік кең экранда 16:10 арақатынасын пайдаланыңыз. Басқа арақатынаста суреттер көрсетілмейді. • 23" Wide (16:9): 23 дюймдік кең экранда 16:9 арақатынасын пайдаланыңыз. Басқа арақатынаста суреттер көрсетілмейді. • 27" Wide (16:9): 27 дюймдік кең экранда 16:9 арақатынасын пайдаланыңыз. Басқа арақатынаста суреттер көрсетілмейді. — C34G5*T* үлгісі ғана. • 29" Wide (21:9): 29 дюймдік кең экранда 21:9 арақатынасын пайдаланыңыз. Басқа арақатынаста суреттер көрсетілмейді. — C34G5*T* үлгісі ғана. — Өніммен берілген порттарға байланысты функцияға қолдау көрсетілмеуі мүмкін. — Келесі талаптар орындалғанда, Screen Size параметрін өзгертуге болады. — Кіріс көзі 480p, 576p, 720p, немесе 1080p және өнім қалыпты көрсетіледі. (Осы сигналдардың барлығына кез келген модель қолдау көрсете алмайды.). — Бұл тек сыртқы кіріс HDMI/DP және PC/AV Mode арқылы қосылған кезде, AV режиміне орнатылса ғана орнатылады. — Бұл опция FreeSync параметрі Off күйіне орнатылған кезде қолжетімді.

Picture

2-ші	3-ші	Сипаттамасы
Picture Mode		Бұл мәзір құрылғы пайдаланылатын ортаға сәйкес келетін ең қолайлы сурет сапасын қамтамасыз етеді. ― Бұл мәзір Eye Saver Mode функциясы қосулы кезде қол жетімді болмайды. ― Кіріс HDR сигналы болған кезде, Picture Mode өшіріледі. PC режимінде • Custom: Экран параметрлерін баптаңыз. • FPS: FPS (First-Person Shooter) ойын экранындағы күңгірт аумақтарының жарықтығын арттыру. Бұл режим FPS (First-Person Shooter) ойынының барысында жауларыңызды көру мүмкіншілігін арттырады. • RTS: RTS (Real-Time Strategy) экраны мен шағын картаның көрінісін жақсарту үшін түс температурасы мен контраст арақатынасын арттыру. • RPG: Бұл режим 3D графикасы және RPG (Role Playing Game) ойын экранында лездік хабар алмасу үшін оңтайландырылған. • AOS: AOS (Aeon Of Strife) ойын экраны үшін оңтайландырылған сурет сапасына қол жеткізу үшін контраст арақатынасын арттыру. • Cinema: Мониторлардың бейне және DVD мазмұнын көру үшін қолайлы жарықтығын және айқындығын таңдаңыз. • Dynamic Contrast: Контрастты автоматты түрде реттеу арқылы балансты жарықтықты алыңыз. AV режимінде Сыртқы кіріс HDMI/DP арқылы қосылған және PC/AV Mode параметрі AV күйіне орнатылған кезде, Picture Mode режимінде зауытта алдын ала орнатылған төрт параметр болады (Dynamic, Standard, Movie және Custom). Dynamic, Standard, Movie немесе Custom параметрін белсендіре аласыз. Жеке сурет параметріңізді автоматты түрде қайта шақыратын Custom параметрін таңдай аласыз. • Dynamic: Standard режимінен гөрі анық сурет көру үшін осы режимді таңдаңыз. • Standard: Орта жарық болған кезде осы режимді таңдаңыз. • Movie: Орта қараңғы болған кезде осы режимді таңдаңыз. Қоректі үнемдейді және көздің талуын азайтады. • Custom: Суретті қалауыңыз бойынша реттегіңіз келген кезде осы режимді таңдаңыз. ― Picture Mode мүмкіндігі тек 720P @ 60 Гц және 1080P @ 60 Гц сияқты белгілі AV ажыратымдылықта белсендіріледі.

2-ші	3-ші	Сипаттамасы
Brightness		Суреттің жалпы жарықтық деңгейін реттейді. (Ауқым: 0~100) Жоғары мән суреттің жарық көрінуін қамтамасыз етеді. ― Бұл мәзір Eye Saver Mode функциясы қосулы кезде қол жетімді болмайды.
Contrast		Нысандар мен өң арасындағы контрастты реттейді. (Ауқым: 0~100) Жоғары мән нысанның анық көрінуі үшін контрастты көбейтеді. ― Бұл мәзір Picture Mode режимі Cinema немесе Dynamic Contrast қалпына қойылғанда қол жетімді емес.
Sharpness		Нысандардың құрылымын анық немесе бұлыңғыр етеді. (Ауқым: 0~100) Жоғары мән нысандардың құрылымын анығырақ етеді. ― Бұл мәзір Picture Mode режимі Cinema немесе Dynamic Contrast қалпына қойылғанда қол жетімді емес.
Color		Экранның реңкін реттеңіз. • Color Tone: Өзіңіздің көру қажеттіліктеріне сәйкес келетін түс реңін таңдаңыз. ― HDMI/DP және PC/AV Mode арқылы қосылған сыртқы кіріс AV (720P @ 60 Гц және 1080P @ 60 Гц), Color Tone режиміне орнатылған кезде, төрт түс температурасы параметрі болады (Cool, Normal, Warm және Custom). • Red: Қызыл түстің қанықтық деңгейін реттейді. 100 жақын мәндер түс қанықтығының жоғары екендігін білдіреді. • Green: Жасыл түс қанықтық деңгейін реттейді. 100 жақын мәндер түс қанықтығының жоғары екендігін білдіреді. • Blue: Көк түс қанықтық деңгейін реттейді. 100 жақын мәндер түс қанықтығының жоғары екендігін білдіреді. • Gamma: Жарықтығының орташа деңгейін реттеңіз. ― Бұл мәзір Eye Saver Mode функциясы қосулы кезде қол жетімді болмайды. ― Бұл мәзір Picture Mode режимі Cinema қалпына қойылғанда қол жетімді емес. ― Бұл мәзір Dynamic Contrast қосылғанда қолжетімді болмайды.

2-ші	3-ші	Сипаттамасы
Black Level		Егер DVD ойнатқыш немесе теледидар қондырмасы құрылғыға HDMI арқылы қосылған болса, қосылған қайнар көз құрылғыға байланысты сурет сапасының төмендеуі (контраст/түстің нашарлауы, қара деңгей, т.б.) мүмкін. Бұл жағдайда, сурет сапасын реттеу үшін Black Level қолдануға болады. • Normal: Контраст арақатынасы төмендемесе, осы режимді таңдаңыз. • Low: Ешбір контраст арақатынасы төмендемесе, қара деңгейді азайту және ақ деңгейді көбейту үшін осы режимді таңдаңыз. ― Бұл функция HDMI режимінде ғана қол жетімді. ― Black Level параметрі кейбір негізгі құрылғылармен үйлесімді болмауы мүмкін. ― Black Level мүмкіндігі тек 720P @ 60 Гц және 1080P @ 60 Гц сияқты белгілі AV ажыратымдылықта белсендіріледі. ― Black Level деңгейін реттеңіз, себебі сурет сапасы сыртқы құрылғыға қарай әр түрлі болуы мүмкін.
Eye Saver Mode		Көз демалуына жарамды оңтайлы сурет сапасы үшін орнатыңыз. TÜV Rheinland "Low Blue Light Content" көк жарықтың төменгі деңгейлері бойынша талаптарға сәйкес келетін өнімдердің куәлігі болып табылады. Eye Saver Mode режимі "On" күйінде болғанда, көк жарық шамамен 400 нм толқын ұзындығымен төмендейді және көз демалуы үшін қажетті оңтайлы сурет сапасын қамтамасыз етеді. Сонымен қатар, көк жарық деңгейі әдепкі параметрлерден төмен болады және ол TÜV Rheinland сынағынан өткізілген және TÜV Rheinland "Low Blue Light Content" стандарттарының талаптарына сәйкес куәландырылған.
Screen Adjustment		• H-Position: Экранды солға немесе оңға жылжытыңыз. • V-Position: Экранды жоғары немесе төмен жылжытыңыз. ― Бұл опция PC/AV Mode режимі AV режиміне орнатылғанда ғана қол жетімді болады. ― Бұл мәзір Screen Fit AV режиміндегі Screen Size параметріне орнатылғанда қол жетімді болады. 480P, 576P, 720P немесе 1080P сигналы AV режимінде қабылданса және құрылғы қалыпты түрде көрсетілсе, көлденең және тік күйді 0-6 деңгейлерде реттеу үшін Screen Fit функциясын таңдаңыз.

PBP (Қолдау көрсетілген үлгі: C34G5*T*)

― Өнім моделіне байланысты қол жетімді функциялар өзгеруі мүмкін. Бөліктердің түсі мен кескіні көрсетілген суреттен өзгеше болуы мүмкін. Сапаны жақсарту үшін техникалық сипаттары ескертусіз өзгертілуі мүмкін.

― Егер PBP функциясы пайдаланылып жатса және компьютер экранында көрсетілетін мәтін бұлыңғыр немесе бүлінген болса, компьютер экранының ажыратымдылығын ұсынылған ажыратымдылыққа өзгерту арқылы осы мәселені шешіңіз.

― Ойын ойнап жатқан кезде PBP функциясын орыснсыз өзгертпеңіз. Әйтпесе кейбір ойын қолданбалары жауап бермей, экранда қателер пайда болуы мүмкін.

2-ші	3-ші	Сипаттамасы
PBP mode		PBP режимін қосу немесе өшіру. Негізгі құрылғы PBP режимінде көрсету үшін тиісті ажыратымдылығы бар бейне сигналын жібермесе, PBP функциясы қосылған кезде, бос экран көрсетілуі мүмкін. ― PBP mode режимі On болғанда, AV құрылғысынан 4K шығысына қолдау көрсетілмейді.
Source		Әр экран үшін бастапқы көзін таңдаңыз. ― Бұл опция PBP mode On орнатылған кезде қолжетімді.
Sound Source		Дыбысын тыңдағыңыз келетін экранды таңдаңыз. • ◧/◨ ― Бұл опция PBP mode On орнатылған кезде қолжетімді.
Screen Ratio		PBP режимі үшін Screen Ratio параметрін орнатады. PC режимінде • Auto: Суретті кіріс көзінің форматына сәйкес көрсетеді. • Wide: Суретті кіріс көзінің форматына қарамастан толық экранда көрсетеді. AV режимінде • 4:3: Суретті 4:3 форматымен көрсетеді. Бейнелер және стандартты таратылымдар үшін қолайлы. • 16:9: Суретті 16:9 форматымен көрсетеді. • Screen Fit: Суретті бастапқы форматта кесусіз көрсетеді. ― Өніммен берілген порттарға байланысты функцияға қолдау көрсетілмеуі мүмкін. ― Келесі талаптар орындалғанда, Screen Ratio параметрін өзгертуге болады. ― Кіріс көзі 480p, 576p, 720p немесе 1080p және өнім қалыпты көрсетіледі. (Осы сигналдардың барлығына кез келген модель қолдау көрсете алмайды.). ― Бұл тек сыртқы кіріс HDMI/DP және PC/AV Mode арқылы қосылған кезде, AV режиміне орнатылса ғана орнатылады. ― Бұл опция FreeSync өшірулі кезінде қолжетімді. ― Бұл опция PBP mode On орнатылған кезде қолжетімді.

2-ші	3-ші	Сипаттамасы
Contrast		Контрастылық деңгейін реттейді. 100 мәніне жақын мәндер жоғары ашық/күңгірт контрастылықты білдіреді. ― Бұл опция PBP mode On орнатылған кезде қолжетімді.

OnScreen Display

2-ші	3-ші	Сипаттамасы
Language		Мәзір тілін орнатады. ― Тіл параметрін өзгерту тек экранда көрсетілетін мәзірге ғана қолданылады. ― Ол дербес компьютердегі басқа функцияларға қолданылмайды.
Display Time		Егер мәзір белгілі уақыт ішінде пайдаланылмаған болса, OSD мәзірі автоматты түрде көрінбей қалады. Display Time – OSD мәзірін өшіру қажет уақытты көрсетуге арналған функция.

System

2-ші	3-ші	Сипаттамасы
Volume		Volume параметрін JOG түймесін СОЛ/ОҢ басқару арқылы реттеңіз. ― Mute функциясын белсендіру үшін, Volume басқару экранына кіріңіз де, содан кейін фокусты төмен жылжыту үшін JOG түймесін пайдаланыңыз. Mute функциясын ажырату үшін, Volume басқару экранына кіріңіз де, содан кейін Volume параметрін арттырыңыз немесе азайтыңыз.
Dynamic Brightness		Ағымдағы жағдайларда мүмкін болатын ең жақсы экран контрастын беру үшін жарықтықты автоматты түрде реттеп алыңыз. ― Бұл мәзір Eye Saver Mode функциясы қосулы кезде қол жетімді болмайды.

2-ші	3-ші	Сипаттамасы
Off Timer Plus	Off Timer	• Off Timer: Off Timer режимін қосыңыз. • Turn Off After: Өшіру таймерін 1 - 23 сағат аралығына орнатуға болады. Құрылғының қуаты белгілі сағаттан кейін автоматты түрде өшіріледі. ― Бұл опция Off Timer режимі On режиміне орнатылғанда ғана қол жетімді болады. ― Кейбір аймақтардың нарығындағы өнімдер үшін Off Timer өнім қосылғаннан 4 сағаттан кейін автоматты түрде іске қосылуға орнатылған. Бұл қуат тұтыну талаптарына сәйкес жасалады. Таймердің іске қосылуы керек болмаса, → System → Off Timer Plus тармағына өтіп, Off Timer параметрін Off күйіне орнатыңыз.
	Eco Timer	• Eco Timer: Eco Timer режимін қосыңыз. • Eco Off After: Eco Off After параметрін 10 және 180 минут аралығында орнатуға болады. Құрылғының қуаты белгілі уақыт өткеннен кейін автоматты түрде өшіріледі. ― Бұл опция Eco Timer режимі On режиміне орнатылғанда ғана қол жетімді болады.
PC/AV Mode		PC/AV Mode күйін AV деп орнатыңыз. Сурет өлшемі ұлғайтылады. Бұл параметр кино қараған кезде пайдалы. ― 16:9 немесе 16:10 дисплей көлеміне ие құрылғыларға ғана қолдау көрсетіледі. ― Егер өнім HDMI, DisplayPort режимінде болса және экранда Check the cable connection and the settings of the source device. хабары пайда болса, функционалды перне нұсқаулығы экранын көрсету үшін JOG түймесін басыңыз да, содан кейін → System → PC/AV Mode → HDMI, DisplayPort → PC немесе AV тармағын таңдаңыз.
DisplayPort Ver.		Дисплей портын таңдаңыз. ― Қате параметрлер әсерінен бос экран пайда болуы мүмкін. Осындай жағдай орын алса, құрылғының техникалық сипаттарын тексеріңіз. ― Егер құрылғыда (DisplayPort режимінде) Check the cable connection and the settings of the source device. хабары көрсетілсе, функционалды перне нұсқаулығы экранын көрсету үшін JOG түймесін басыңыз, одан кейін → System → DisplayPort Ver. тармағын таңдаңыз. → 1.1 немесе 1.2↑ (C27G5*T* / C32G5*T*), 1.1 / 1.2 / 1.4 (C34G5*T*). ― DisplayPort Ver. параметрін 1.1 күйіне орнатқан кезде, DisplayPort 1.1 протоколының жиілік диапазонын шектеу үшін бейне карталардың нақты ең жоғары шығыс жаңарту жиілігі 120 Гц/144 Гц деңгейіне жете алмайды. ― Компьютер BIOS режиміне еніп, BIOS экраны көрсетілмесе, келесі жолға өтіп, керекті режимді таңдаңыз. → System → DisplayPort Ver. → 1.1 немесе 1.2↑ (C27G5*T* / C32G5*T*), 1.1 / 1.2 / 1.4 (C34G5*T*).

2-ші	3-ші	Сипаттамасы
Input Port Ver.		HDMI нұсқасын таңдаңыз. ― Қолдау көрсетілетін құрылғы мен ажыратымдылық нұсқасына байланысты өзгешеленуі мүмкін. ― Нұсқа өзгерген кезде, экран жыпылықтауы мүмкін. ― Егер HDMI Mode режимін 1.4 нұсқасына орнатсаңыз, HDMI 1.4 протоколының сигнал тарату диапазонына байланысты кейбір жоғары ажыратымдылыққа қолдау көрсетілмеуі мүмкін. ― Параметр жарамсыз болғанда, бос экран көрсетілуі мүмкін. Мұндай жағдайда құрылғының техникалық сипаттамаларын тексеріңіз. ― Монитор HDMI құрылғысына жалғанса және монитор экранды дұрыс көрсетпесе, бос экранды көрсетсе немесе мүлдем дыбысты ойнатпаса, HDMI Mode функциясын 1.4 мәніне орнатыңыз.
Auto Source Switch		Іске қосу арқылы қосылған жаңа бастапқы көз автоматты түрде көрсетіледі. ― Үлгіге немесе географиялық аймаққа байланысты бұл функцияға қолдау көрсетілмеуі мүмкін.
Key Repeat Time		Түймешік басылған кезде түймешіктің жауап беру жылдамдығын басқарады. Acceleration, 1 sec немесе 2 sec таңдауға болады. Егер No Repeat параметрі таңдалған болса, пәрмен түймешік басылған кезде ғана жауап береді.
Power LED On		Өнімнің төменгі бөлігінде орналасқан LED қуатын қосып, өшіру үшін параметрлерді теңшеңіз. • Working: Өнім қосулы кезде LED қуаты қосылады. • Stand-by: Өнім өшірулі кезде LED қуаты қосылады.

Support

2-ші	3-ші	Сипаттамасы
Self Diagnosis		Монитор суретіне қатысты ақаулық пайда болған кезде осы сынақты орындаңыз. ― Өзіндік диагностика барысында қуатты ешқашан өшірмеңіз және кіріс көзін ауыстырмаңыз. Мүмкін болса, сынақты үзбеуге тырысыңыз.
Software Update		USB құрылғысындағы жаңарту файлын пайдаланып бағдарламалық жасақтаманы жаңартыңыз. 1 Сіз Samsung веб-сайтынан (http://www.samsung.com/sec) жүктеп алған жаңарту файлын (.bin пішіміндегі) USB сақтау құрылғысына сақтаңыз. 2 USB құрылғысын монитордағы SERVICE портына қосыңыз. → Support → Software Update параметрін таңдаңыз. 3 Жаңартуды жалғастыру үшін экрандағы нұсқауларды орындаңыз. 4 Жаңарту аяқталғаннан кейін, өнім автоматты түрде өзі өшіп қайта қосылады, содан кейін өнімді өшіріңіз. 5 Өшіргеннен кейін қуат сымын қуат розеткасынан шығарып, қайта жалғаңыз. ― USB жады арқылы бағдарламалық жасақтаманы жаңарту үшін алдымен USB жадын FAT32 пішіміне пішімдеңіз. ― Жаңарту кезінде түпкі каталогке тек BIN файлы (.bin) сақталғанына көз жеткізіңіз. ― No update files found on your USB device. Please check your USB device and try again. (USB құрылғысында жаңарту файлдары табылмады. USB құрылғысын тексеріп, әрекетті қайталаңыз.) деген хабар шықса, оның себептері келесідей болуы мүмкін. ― SERVICE портына USB жады жалғанбаған. ― Жалғанған USB жадындағы файлдар үйлесімді пішімдерге сәйкес келмейді. ― Жалғанған USB жадынан жаңартуға жарамды файлдар табылмады. (Жадта сақталған жаңарту файлдары жоқ немесе файл атаулары дұрыс емес.) ― Жаңарту аяқталғанша өнімді өшірмеңіз. Жаңартудың үзілуін мүмкіндігінше болдырмауға тырысыңыз. Әдетте жаңарту процесі үзілсе, құрылғы алдыңғы нұсқаға қайтарылады. ― DVI-HDMI жалғанған түрлендіргішімен USB арқылы жаңарту барысында экран жасыл түсте жыпылықтайтын болғандықтан, бұл мониторға қатысты ақау емес. Бағдарламалық құралды жаңарту қалыпты түрде орындалды. Осыған сәйкес жаңарту аяқталғанша күтіңіз.
Information		Ағымдағы бағдарламалық жасақтама туралы ақпаратты қараңыз. Нақты монитор экранын қараңыз.
Reset All		Құрылғының барлық параметрлерін әдепкі зауыттық параметрлеріне қайтарады.

05-тарау

Бағдарламаны орнату

Easy Setting Box

Easy Setting Box

Easy Setting Box пайдаланушыларға өнімді бірнеше бөлімдерге бөлу арқылы қолдануға мүмкіндік береді.

Easy Setting Box ең соңғы нұсқасын орнату үшін оны Samsung веб-сайтынан (http://www.samsung.com) жүктеп алыңыз.

― Орнатудан кейін ДК-ні қайта іске қоспаған кезде, бағдарлама дұрыс жұмыс істемеуі мүмкін.

― Easy Setting Box белгішесі ДК жүйесіне және құрылғының техникалық сипаттарына байланысты пайда болмауы мүмкін.

― Егер ен белгішесі пайда болмаса, F5 пернесін басыңыз.

Орнату шектеулері және ақаулары

Easy Setting Box орнатуға графикалық карта, жүйелік плата және желі ортасы әсер етуі мүмкін.

Жүйе талаптары

АЖ	Жабдық
• Windows 7 32Bit/64Bit	• Жадының ең аз 32Мбайт
• Windows 8 32Bit/64Bit	• Қатты дискі жетесіндегі ең аз 60Мбайт бос орын
• Windows 8.1 32Bit/64Bit	
• Windows 10 32Bit/64Bit	

Драйвер орнату

Өнім драйверінің ең соңғы нұсқасын орнату үшін оны Samsung веб-сайтынан (http://www.samsung.com) жүктеп алыңыз.

― Осы құрылғының сәйкес драйверлерін орнату арқылы осы құрылғыға оңтайлы ажыратымдылық пен жиілік орнатуға болады.

06-тарау

Ақаулықтарды жою нұсқаулығы

Samsung компаниясының клиенттерге қызмет көрсету орталығына хабарласудан бұрын орындалатын тексерулер

― Samsung тұтынушыға қызмет көрсету орталығына хабарласудан бұрын құрылғыңызды төмендегідей тексеріңіз. Егер ақаулық қайталана берсе, Samsung тұтынушыға қызмет көрсету орталығына хабарласыңыз.

Құрылғыны диагностикалау (экран ақаулығы)

Егер монитор экранында ақаулық пайда болса, монитордың дұрыс жұмыс істеп тұрғанын тексеру үшін Self Diagnosis функциясын іске қосыңыз.

Ажыратымдылық пен жиілікті тексеру

Егер қолдау көрсетілмейтін ажыратымдылық (Стандартты сигнал режимінің кестесі қараңыз) таңдалса, Not Optimum Mode хабары қысқа мерзімге пайда болуы немесе экран тиісінше көрсетілмеуі мүмкін.

― ДК жүйесінің параметрлері мен кабельдеріне байланысты, көрсетілген ажыратымдылық әртүрлі болуы мүмкін.

Төмендегілерді тексеріңіз.

Орнату мәселесі (ДК режимі)

Экран жанып сөніп тұрады. Құрылғы мен дербес компьютер арасындағы кабельдің дұрыс қосылғанын және қосқыштардың мықтап құлыпталғанын тексеріңіз.
HDMI немесе HDMI-DVI кабелі мониторға немесе дербес компьютерге қосылған кезде экранның барлық төрт жағында бос орындар табылады. Экранда табылған бос орындар мониторға еш әсер етпейді. Экрандағы бос орындар дербес компьютер немесе графикалық картаға байланысты болады. Ақаулықты шешу үшін графикалық картаның HDMI немесе DVI параметрлеріндегі экран өлшемін реттеңіз. Егер графикалық карта параметрлері мәзірінде экран өлшемін реттейтін опция болмаса, графикалық картаның драйверін соңғы нұсқамен жаңартыңыз. (Экран параметрлерін қалай реттеу керектігі туралы мәліметтер алу үшін графикалық карта немесе ДК өндірушісіне хабарласыңыз.)

Экран мәселесі

Қуат жарық диоды өшірілген. Экран қосылмайды. Қуат кабелінің дұрыс қосылғанын тексеріңіз. Егер монитор экранында ақаулық пайда болса, монитордың дұрыс жұмыс істеп тұрғанын тексеру үшін Self Diagnosis функциясын іске қосыңыз.

Check the cable connection and the settings of the source device. хабары пайда болады.

Кабельдің құрылғыға дұрыс қосылғанын тексеріңіз.

Егер монитор HDMI немесе DisplayPort режимінде болса, функционалды перне нұсқаулығы экранын көрсету үшін JOG түймесін басыңыз да → System → PC/AV Mode → HDMI, DisplayPort → PC немесе AV белгішесін таңдаңыз.

Not Optimum Mode хабары көрсетіледі.

Бұл хабар графикалық картадан түскен сигнал өнімнің ең жоғары ажыратымдылығынан не жиілігінен асып түскен жағдайда көрсетіледі.

Құрылғының өнімділігіне сәйкестеу үшін ең жоғары ажыратымдылықты және жиілікті өзгертіңіз, стандартты сигнал режимінің кестесін қараңыз (Б.35).

Экрандағы бейнелер бұрмаланып көрінеді.

Құрылғы кабель қосылымын тексеріңіз.

Экран анық емес. Экран бұлыңғыр.

Барлық керек-жарақтарды (бейне кеңейтім кабелі, т.б.) алып тастап, әрекетті қайталаңыз.

Ажыратымдылық пен жиілікті ұсынылған деңгейде орнатыңыз.

Экран тұрақсыз және орнықсыз көрінеді. Экранда көлеңкелер мен қалдық бейнелер қалды.

Дербес компьютердің ажыратымдылығы мен жиілігі құрылғымен үйлесімді ажыратымдылық және жиілік ауқымында орнатылғанын тексеріңіз. Келесі, қажет болса параметрлерді өзгертіп, осы нұсқаулықтағы Қалыпты сигнал күйінің кестесін (Б.35) және құрылғыдағы Information мәзірін қараңыз.

Экран тым жарық. Экран тым күңгірт.

Brightness және Contrast параметрін реттеңіз.

Экран түсі сәйкес емес.

Color параметрлерін өзгертіңіз.

Экрандағы түстерде көлеңке бар және бұрмаланған.

Color параметрлерін өзгертіңіз.

Ақ түс шынымен ақ түс сияқты көрінбейді.

Color параметрлерін өзгертіңіз.

Экранда ешбір бейне жоқ және қуат жарық диоды 0,5 - 1 секунд сайын жыпылықтайды.

Құрылғы қуатты үнемдеу режимінде тұр.

Алдыңғы экранға қайту үшін пернетақтадағы кез келген пернені басыңыз немесе тінтуірді жылжытыңыз.

Мәтін бұлыңғыр.

Windows операциялық жүйесі (мысалы, Windows 7, Windows 8, Windows 8.1 немесе Windows 10) пайдаланылса: Басқару тақтасы → Қаріптер → ClearType мәтінін теңшеу пәрменіне өтіп, ClearType параметрін қосу мәнін ауыстырыңыз.

Бейне үзік-үзік ойнатылады.

Анықтығы жоғары, өлшемі үлкен бейне файлдары үзік-үзік ойнатылуы мүмкін. Ол бейне ойнату құралының ДК ресурсына оңтайландырылмағанынан болуы мүмкін.

Файлды басқа бейне ойнату құралында ойнатып көріңіз.

Дыбыс мәселесі

Дыбыс жоқ.

Жалғанған аудио кабелінің күйін қайта тексеріңіз және/немесе дыбыс деңгейін реттеңіз.

Дыбыс деңгейін тексеріңіз.

Дыбысты өшіру функциясы орнатылғанын тексеріңіз.

Дыбыс деңгейі тым төмен.

Дыбыс деңгейін реттеңіз.

Егер дыбыс деңгейі ең жоғары деңгейге орнатқаннан кейін де төмен болса, дербес компьютердің дыбыс картасын немесе бағдарламасын реттеңіз.

Бейне қол жетімді, бірақ дыбысы жоқ.

HDMI-DVI кабелі кіріс құрылғысына жалғау үшін қолданылса, дыбыс естілмейді.

Құрылғыны HDMI кабелі немесе DP кабелі арқылы жалғаңыз.

Қайнар көз құрылғы мәселесі

Дербес компьютерім қосылған кезде дыбыс шығады.

Дербес компьютер қосылған кезде дыбыс естілсе, дербес компьютеріңізге қызмет көрсету керек.

Сұрақ және жауап

― Реттеу жөнінде қосымша нұсқаулар алу үшін дербес компьютердің немесе бейнекартаның пайдаланушыға арналған нұсқаулығын қараңыз.

― Параметрлерге дейінгі жол орнатылған ОЖ-ге байланысты болады.

Жиілікті қалай өзгертемін?

Бейне картаңызға жиілік орнатыңыз.

- Windows 7: **Басқару тақтасы** → **Безендіру және дербестендіру** → **Дисплей** → **Экран ажыратымдылығы** → **Қосымша параметрлер** → **Монитор** тармағына өтіңіз, **Экранды жаңалау жиілігі** ішіндегі **Монитор параметрлері** тармағын реттеңіз.
- Windows 8(Windows 8.1): **Параметрлер** → **Басқару тақтасы** → **безендіру және даралау** → **дисплей** → **экран ажыратымдылығы** → **қосымша параметрлер** → **монитор** тармағына өтіңіз, **жаңалау жиілігіі** ішіндегі **монитор параметрлері** тармағын реттеңіз.
- Windows 10: **Параметрлер** → **Жүйе** → **Дисплей** → **Қосымша дисплей параметрлері** → **Адаптер сипаттарын көрсету** → **Монитор** тармағына өтіңіз, **Монитор параметрлері** ішіндегі **Экранды жаңарту жиілігі** тармағын реттеңіз.

Ажыратымдылықты қалай өзгертемін?

- Windows 7: **Басқару тақтасы** → **Түр және дербестендіру** → **Дисплей** → **Экран ажыратымдылығы** → **Ажыратылымдықты реттеу** тармағына өтіңіз.
- Windows 8(Windows 8.1): **Параметрлер** → **Басқару тақтасы** → **Түр және даралау** → **Дисплей** → **Ажыратымдылықты реттеу** тармағына өтіп, ажыратымдылықты реттеңіз.
- Windows 10: **Параметрлер** → **Жүйе** → **Дисплей** → **Қосымша дисплей параметрлері** тармағына өтіп, ажыратымдылықты реттеңіз.

Қуатты үнемдеу режимін қалай орнатамын?

- Windows 7: **Басқару тақтасы** → **Түр және дербестендіру** → **Дербестендіру** → **Экран сақтағыш параметрлері** → **Қуат параметрі** немесе ДК-дегі BIOS ОРНАТУ тармағына өтіңіз.
- Windows 8(Windows 8.1): **Параметрлер** → **Басқару тақтасы** → **Түр және дербестендіру** → **Дербестендіру** → **Экран сақтағыш параметрлері** → **Қуат параметрі** немесе ДК-дегі BIOS ОРНАТУ тармағына өтіңіз.
- Windows 10: **Параметрлер** → **Дербестендіру** → **Құлыптау экраны** → **Экран үзілісінің параметрлері** → **Қуат және ұйқы** немесе ДК-дегі BIOS ОРНАТУ тармағына өтіңіз.

07-тарау
Техникалық сипаттамалары

Жалпы

Үлгі атауы	C27G5*T*	C32G5*T*	C34G5*T*
Өлшемі	27-класс (26,9 дюйм / 68,4 см)	32-класс (31,5 дюйм / 80,0 см)	34-класс (34 дюйм / 86,4 см)
Дисплей аумағы	596,7 мм (К) x 335,6 мм (Т)	697,3 мм (К) x 392,2 мм (Т)	797,22 мм (К) x 333,72 мм (Т)
Пиксельді деңгейі	0,2331 мм (К) x 0,2331 мм (Т)	0,2724 мм (К) x 0,2724 мм (Т)	0,07725 мм (К) x 0,23175 мм (Т)
Ең көп нүкте сағаты	586 МГц	586 МГц	879,714 МГц
Қуат көзі	Айнымалы тоқ 100-240В~ 50/60Гц Адаптердің АТ кернеуіне негізделген. Құрылғының ТТ кернеуін құрылғы затбелгісінен қараңыз.		
Сигнал жалғағыштары	HDMI, DisplayPort		
Экологиялық түсініктер	Жұмыс істеуі Температура: 10 °C – 40 °C (50 °F – 104 °F) Ылғалдылық: 10 % – 80 %, конденсация-жоқ		
	Сақтау Температура: -20 °C – 45 °C (-4 °F – 113 °F) Ылғалдылық: 5 % – 95 %, конденсация-жоқ		

― Қосу және ойнату
Бұл өнім кез келген қосу және ойнату мүмкіндігімен үйлесімді жүйелермен орнатылады және қолданылады. Құрылғы мен ДК жүйесінің арасындағы екі бағытты деректер алмасу құрылғы параметрлерін оңтайландырады. Құрылғы автоматты түрде орнатылады. Дегенмен, егер қажет болса, орнату параметрлерін баптауға болады.

― Панель нүктелері (пиксельдер)
Осы құрылғыны өндіру ерекшелігіне байланысты, шамамен миллионға 1 нүкте (1ppm) СКБ панелінде жарықтау немесе күңгірттеу көрінуі мүмкін. Бұл құрылғының қалыпты жұмыс істеуіне әсер етпейді.

― Сапаны жақсарту үшін техникалық сипаттар ескертусіз өзгертілуі мүмкін.

― Құрылғының толық сипаттамаларын Samsung веб-сайтынан көре аласыз.

EAC

Стандартты сигнал режимінің кестесі

Үлгі атауы		C27G5*T* / C32G5*T*	C34G5*T*
Синхрондау (ПАНЕЛЬ спецификациясы)	Тік жиілік	48 - 144 Гц	60 - 165 Гц
Ажыратымдылығы	Оңтайлы ажыратымдылық	2560 x 1440 @ 144 Гц	3440 x 1440 @ 100 Гц (HDMI) 3440 x 1440 @ 165 Гц (DisplayPort)
	Ең жоғары ажыратымдылық		

Егер келесі стандартты сигнал режимдеріне жататын сигнал дербес компьютерден шығатын болса, экран автоматты түрде реттеледі. Егер дербес компьютеріңізден берілген сигнал стандартты сигнал режимдеріне жатпаса, қуат жарық диоды қосулы күйде экран жыпылықтауы мүмкін. Мұндай жағдайда, бейне картаның пайдаланушы нұсқаулығына қарап, параметрлерді төмендегі кестеге сәйкес өзгертіңіз.

C27G5*T* / C32G5*T*

Ажыратымдылығы	Көлденең жиілік (кГц)	Тік жиілік (Гц)	Пикселді сағат (МГц)	Қадамдастыру полярлығы (К/Т)	Порт	
					HDMI IN	DP IN
IBM, 720 x 400	31,469	70,087	28,322	-/+	O	O
MAC, 640 x 480	35,000	66,667	30,240	-/-	O	O
MAC, 832 x 624	49,726	74,551	57,284	-/-	O	O
MAC, 1152 x 870	68,681	75,062	100,000	-/-	O	O
VESA, 640 x 480	31,469	59,940	25,175	-/-	O	O
VESA, 640 x 480	37,861	72,809	31,500	-/-	O	O
VESA, 640 x 480	37,500	75,000	31,500	-/-	O	O
VESA, 800 x 600	35,156	56,250	36,000	+/+	O	O
VESA, 800 x 600	37,879	60,317	40,000	+/+	O	O
VESA, 800 x 600	48,077	72,188	50,000	+/+	O	O
VESA, 800 x 600	46,875	75,000	49,500	+/+	O	O
VESA, 1024 x 768	48,363	60,004	65,000	-/-	O	O
VESA, 1024 x 768	56,476	70,069	75,000	-/-	O	O
VESA, 1024 x 768	60,023	75,029	78,750	+/+	O	O
VESA, 1152 x 864	67,500	75,000	108,000	+/+	O	O
VESA, 1280 x 720	45,000	60,000	74,250	+/+	O	O

Ажыратымдылығы	Көлденең жиілік (кГц)	Тік жиілік (Гц)	Пикселді сағат (МГц)	Қадамдастыру полярлығы (К/Т)	Порт	
					HDMI IN	DP IN
VESA, 1280 x 800	49,702	59,810	83,500	-/+	O	O
VESA, 1280 x 1024	63,981	60,020	108,000	+/+	O	O
VESA, 1280 x 1024	79,976	75,025	135,000	+/+	O	O
VESA, 1440 x 900	55,935	59,887	106,500	-/+	O	O
VESA, 1600 x 900	60,000	60,000	108,000	+/+	O	O
VESA, 1680 x 1050	65,290	59,954	146,250	-/+	O	O
VESA, 1920 x 1080	67,500	60,000	148,500	+/+	O	O
VESA, 2560 x 1440	88,787	59,951	241,500	+/-	O	O
VESA, 2560 x 1440	150,919	99,946	410,500	+/-	O	O
VESA, 2560 x 1440	182,992	119,998	497,750	+/-	O	O
VESA, 2560 x 1440	222,192	144,000	586,586	+/-	O	O
Бірегей реттелетін уақыт, 2650 x 1440	222,192	144,000	596,807	+/-	O	-

C34G5*T*

Ажыратымдылығы	Көлденең жиілік (кГц)	Тік жиілік (Гц)	Пикселді сағат (МГц)	Қадамдастыру полярлығы (К/Т)	Порт	
					HDMI IN	DP IN
IBM, 720 x 400	31,469	70,087	28,322	-/+	O	O
MAC, 640 x 480	35,000	66,667	30,240	-/-	O	O
MAC, 832 x 624	49,726	74,551	57,284	-/-	O	O
MAC, 1152 x 870	68,681	75,062	100,000	-/-	O	O
VESA, 640 x 480	31,469	59,940	25,175	-/-	O	O
VESA, 640 x 480	37,861	72,809	31,500	-/-	O	O
VESA, 640 x 480	37,500	75,000	31,500	-/-	O	O
VESA, 800 x 600	35,156	56,250	36,000	+/+	O	O
VESA, 800 x 600	37,879	60,317	40,000	+/+	O	O

Ажыратымдылығы	Көлденең жиілік (кГц)	Тік жиілік (Гц)	Пикселді сағат (МГц)	Қадамдастыру полярлығы (К/Т)	Порт	
					HDMI IN	DP IN
VESA, 800 x 600	48,077	72,188	50,000	+/+	O	O
VESA, 800 x 600	46,875	75,000	49,500	+/+	O	O
VESA, 1024 x 768	48,363	60,004	65,000	-/-	O	O
VESA, 1024 x 768	56,476	70,069	75,000	-/-	O	O
VESA, 1024 x 768	60,023	75,029	78,750	+/+	O	O
VESA, 1152 x 864	67,500	75,000	108,000	+/+	O	O
VESA, 1280 x 720	45,000	60,000	74,250	+/+	O	O
VESA, 1280 x 800	49,702	59,810	83,500	-/+	O	O
VESA, 1280 x 1024	63,981	60,020	108,000	+/+	O	O
VESA, 1280 x 1024	79,976	75,025	135,000	+/+	O	O
VESA, 1440 x 900	55,935	59,887	106,500	-/+	O	O
VESA, 1600 x 900	60,000	60,000	108,000	+/+	O	O
VESA, 1680 x 1050	65,290	59,954	146,250	-/+	O	O
VESA, 1920 x 1080	67,500	60,000	148,500	+/+	O	O
VESA, 2560 x 1440	88,787	59,951	241,500	+/-	O	O
VESA, 2560 x 1440	150,919	99,946	410,500	+/-	O	O
VESA, 2560 x 1440	182,992	119,998	497,750	+/-	-	O
VESA, 3440 x 1440	87,500	59,973	315,000	+/-	O	O
VESA, 3440 x 1440	150,972	99,982	543,500	+/-	O	O
VESA, 3440 x 1440	244,365	165,000	879,714	+/-	-	O

― Көлденең жиілік

Экранның сол жағынан оң жағына қарай бір сызықты сканерлеуге қажетті уақыт жол айналымы деп аталады. Жол айналымының кері саны жол жиілігі деп аталады. Жол жиілігі кГц бірлігімен өлшенеді.

― Тік жиілік

Бірдей суретті секундына он шақты рет қайталау арқылы табиғи суреттерді көруге болады. Қайталау жиілігі "кадр жиілігі" немесе "жаңарту жиілігі" деп аталады және Гц арқылы көрсетіледі.

― Панельдің ерекшелігіне байланысты оңтайлы сурет сапасын алу үшін бұл құрылғы әрбір экран өлшемі үшін тек бір ажыратымдылыққа орнатылады. Көрсетілген ажыратымдылықтан басқа ажыратымдылық қолдану сурет сапасын нашарлатуы мүмкін. Оны болдырмау үшін мониторыңызға көрсетілген оңтайлы ажыратымдылықты таңдау ұсынылады.

Қосымша

Төлем қызметінің міндеттері (Тұтынушыларға арналған баға)

― Қызмет сұралғанда, кепілдемелерге қарамастан, техникалық маманның қызмет көрсеткені үшін келесі жағдайларда төлем алынады.

Өнім ақауы емес

Бұйымды тазалау, жөндеу, түсіндіру, қайта орнату және т.б.

- Техникалық маманнан бұйымды қолдану жөніндегі нұсқаулар беру сұралса немесе бұйымды жинамастан параметрлерді реттеп ғана қойса.
- Ақау сыртқы қоршаған ортаның факторлары әсерінен болса (Интернет, антенна, сымды қосылған сигнал, т.б.)
- Өнім қайта орнатылған немесе құрылғылар сатып алынған бұйым бірінші рет орнатылғаннан кейін қосылған болса.
- Өнім әр түрлі нүктеге жылжыту немесе әр түрлі үйге жылжыту үшін қайта орнатылған болса.
- Тұтынушы басқа компанияның өнімін қолдану жөніндегі нұсқаулықтарды сұраса.
- Тұтынушы желіні немесе басқа компанияның бағдарламасын қолдану жөніндегі нұсқаулықтарды сұраса.
- Тұтынушы өнімге арналған бағдарламалық құралдың орнатылуын және реттеуін сұраса.
- Техникалық маман өнім ішіндегі шаңды немесе бөтен материалдарды тазаласа/алып тастаса.
- Тұтынушы өнімді үйде отырып немесе онлайн режимде сатып алған соң қосымша орнатуды сұраса.

Өнім зақымдануы тұтынушы қатесі нәтижесінде болса

Өнім зақымдануы тұтынушының дұрыс қолданбауы немесе дұрыс жөндемеуі нәтижесінде болса.

Өнім зақымдануы келесі нәтижелерде туындаса;

- Сыртқы соққы немесе құлатып алу.
- Samsung компаниясымен көрсетілмеген құралдарды немесе бөлек сатылған өнімді қолдану.
- Қызмет компаниясымен немесе Samsung Electronics Co., Ltd. серіктесімен жіберілетін инженерден бөлек адам жөндесе.
- Тұтынушы өнімді қайта модельдесе немесе жөндесе.
- Оны қате кернеумен немесе рұқсат етілмеген электр қосылымдарымен қолдану.
- «Пайдаланушы нұсқаулығы» ішінде берілген «сақтандыру» шараларын орындамаған кезде.

Басқалар

- Өнім ақаулары табиғи апаттар әсерінен болса. (найзағай, өрт, зілзала, су тасқыны, т.б.)
- Қолдану материалдары қолданыстан шықса. (Батарея, тонер, флуоресцентті жарық, басы, вибратор, шам, сүзгі, таспа, т.б.)

― Тұтынушы өнімде ешқандай ақау болмаса да қызмет көрсетілуін сұраса, қызмет үшін төлем алынады. Сондықтан ең алдымен Пайдаланушы нұсқаулығын оқыңыз.

FreeSync (AMD бейне картасына арналған)

FreeSync технологиясы - әдеттегі кідіссіз және күту уақытынсыз экранның тозуына жол бермейтін шешім.

Бұл мүмкіндік экранның тозуын және ойын барысындағы кідірісті жояды. Ойын тәжірибесін жақсартыңыз.

Мониторда көрсетілген FreeSync мәзір элементтері монитордың үлгісіне және AMD графикалық картасымен үйлесімділігіне байланысты өзгешеленуі мүмкін.

- Off: FreeSync мүмкіндігін ажыратыңыз.
- On: AMD графикалық картасының FreeSync функциясын қосыңыз. Кейбір ойындар ойнаған кезде үзік-үзік жылтылдау орын алуы мүмкін.

FreeSync функциясын қолданған кезде оңтайлы ажыратымдылықты қолданыңыз.

Жаңарту жиілігін орнату әдісін **Сұрақ және жауап бөліміндегі → Жиілікті қалай өзгертемін?** деген тақырыптан қараңыз.

― FreeSync функциясы тек HDMI немесе DisplayPort режимінде қосылады.

― HDMI: C27G5*T* / C32G5*T* үлгісі ғана.

FreeSync пайдаланып жатқанда өндіруші тарапынан ұсынылған HDMI/DP кабелін пайдаланыңыз.

― Егер FreeSync функциясы пайдаланылып жатса және компьютер экранында көрсетілетін мәтін бұлыңғыр немесе бүлінген болса, компьютер экранының ажыратымдылығын ұсынылған ажыратымдылыққа өзгерту арқылы осы мәселені шешіңіз.

― DisplayPort Ver. нұсқасы 1.1 нұсқасына орнатылғанда FreeSync режимі өшеді.

Ойын ойнап жатқан кезде FreeSync функциясын пайдалансаңыз, төмендегі белгілер пайда болуы мүмкін:

- Бейне картаның түріне, ойын опциясының параметрлеріне немесе ойнатылып жатқан бейнеге байланысты экран жылтылдауы мүмкін. Мына әрекеттерді орындап көріңіз: ойын параметрлерінің мәндерін азайту, ағымдағы FreeSync режимін Off күйіне ауыстыру немесе AMD веб-сайтына кіріп, бейне карта драйверінің нұсқасын тексеру және оны соңғы нұсқасына дейін жаңарту.
- FreeSync функциясын пайдаланып жатқанда, бейне картасынан шығыс жиілігінің өзгеріп тұрғанына байланысты экран жылтылдауы мүмкін.
- Жауап беру жылдамдығы ажыратымдылыққа байланысты ойын барысында ауытқуы мүмкін. Жоғарырақ ажыратымдылық әдетте жауап беру жылдамдығын азайтады.
- Мониторды дыбыс сапасы төмендейді.

― Егер функцияны пайдалану барысында қандай да бір мәселелерге тап болсаңыз, Samsung қызмет көрсету орталығына хабарласыңыз.

― Функция On күйінде болғанда экран ажыратымдылығын өзгертсеңіз, экран бейнекартаның салдарынан дүркін-дүркін бұлдыр болып кетуі мүмкін. FreeSync функциясын Off күйіне орнатып, ажыратымдылықты өзгертіңіз.

― Функция AMD бейнекартасы жоқ құрылғыларда (мысалы, дыбыс-бейне құрылғыларында) қолжетімді емес. Егер функция қосылса, экранда ақаулық пайда болуы мүмкін.

Бейне карталар тізіміндегі үлгілер FreeSync функциясын қолдайды

FreeSync функциясын тек арнайы AMD графикалық карта үлгілерімен бірге пайдалануға болады. Қолдау көрсетілетін графикалық карталарға арналған төмендегі тізімді қараңыз:

AMD компаниясы шығарған FreeSync функциясына қолдау көрсететін соңғы ресми графикалық драйверлерді міндетті түрде орнатыңыз.

― FreeSync мүмкіндігіне қолдау көрсететін қосымша AMD графикалық карта үлгілері үшін ресми AMD веб-сайтына кіріңіз.

― Басқа өндірушінің графикалық картасын пайдаланатын болсаңыз, FreeSync Off параметрін таңдаңыз.

― FreeSync функциясын HDMI кабелі арқылы қолданған кезде, ол белгілі бір AMD бейне карталарының жиілік диапазонындағы шектеуге байланысты жұмыс істемей қалуы мүмкін.

- Radeon™ RX Vega series
- Radeon™ RX 500 series
- Radeon™ RX 400 series
- Radeon™ R9/R7 300 series (R9 370/X, R7 370/X, R7 265 қоспағанда)
- Radeon™ Pro Duo (2016 edition)
- Radeon™ R9 Nano series
- Radeon™ R9 Fury series
- Radeon™ R9/R7 200 series (R9 270/X, R9 280/X қоспағанда)